Ｂｍ－Ｃｈｕｃｋ　ＭＳ－４００　用部品表

商品コード:　101101

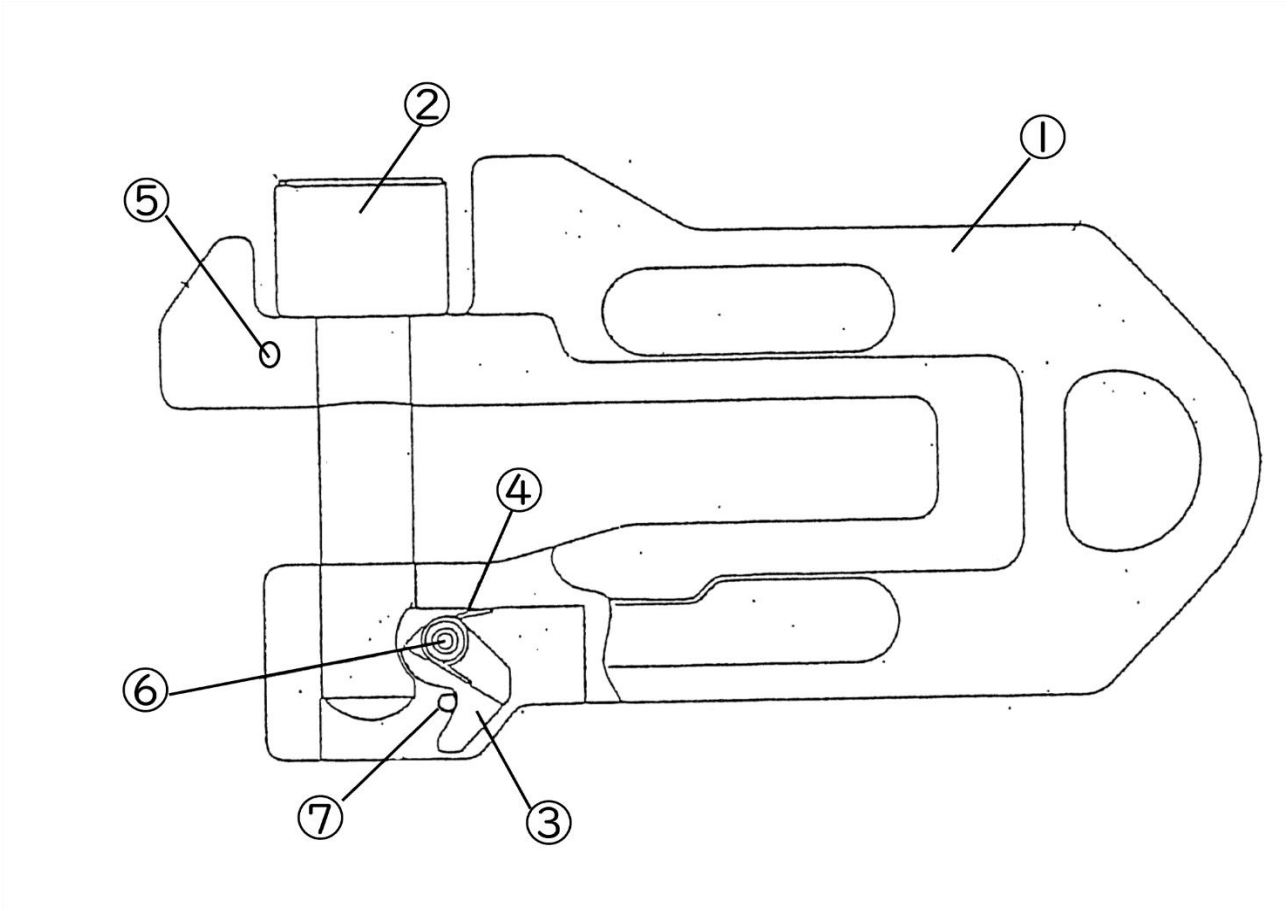

≪寸法≫

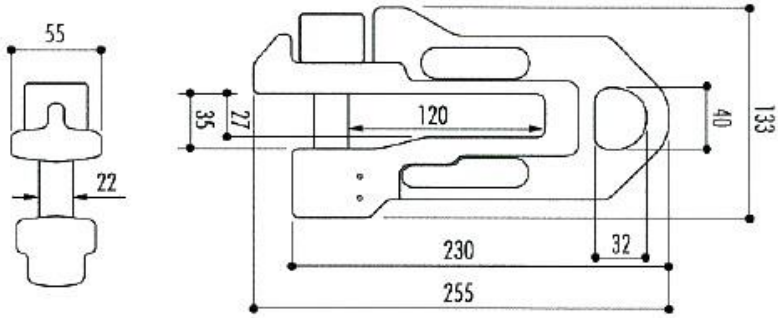

≪定価≫
ＯＰＥＮ

≪送料≫
直送先により変動

≪納期≫
受注生産につき未定
(一部在庫がある場合もございます)

Ｂｍ－Ｃｈｕｃｋ　ＭＳ－４００　用部品表

商品コード:101101【1台】

No.	部品名	コードNo.	数量/台
①	本体フレーム	210348	1 個
②	主ピン	210345	1 本
③	ラチェット	210342	1 個
④	スプリング	210343	1 個
⑤	六角穴付ボルト(イモネジ)	210344	1 本
⑥	スプリングピン<大>	210346	1 本
⑦	スプリングピン<小>	210347	1 本

Ｂｍ－Ｃｈｕｃｋ　ＭＳ－４００　用部品　発注書

商品コード:101101【1台】

No.	部品名	コードNo.	数量/台	発注数量
①	本体フレーム	210348	1 個	個
②	主ピン	210345	1 本	本
③	ラチェット	210342	1 個	個
④	スプリング	210343	1 個	個
⑤	六角穴付ボルト(イモネジ)	210344	1 本	本
⑥	スプリングピン<大>	210346	1 本	本
⑦	スプリングピン<小>	210347	1 本	本

発注者様	会社名　：　　御担当者様：
	注文番号　：
	直送先　：〒　　－
	TEL　　（　　）