ブロックバイス　ＦＦ　用部品表

商品コード:　101019

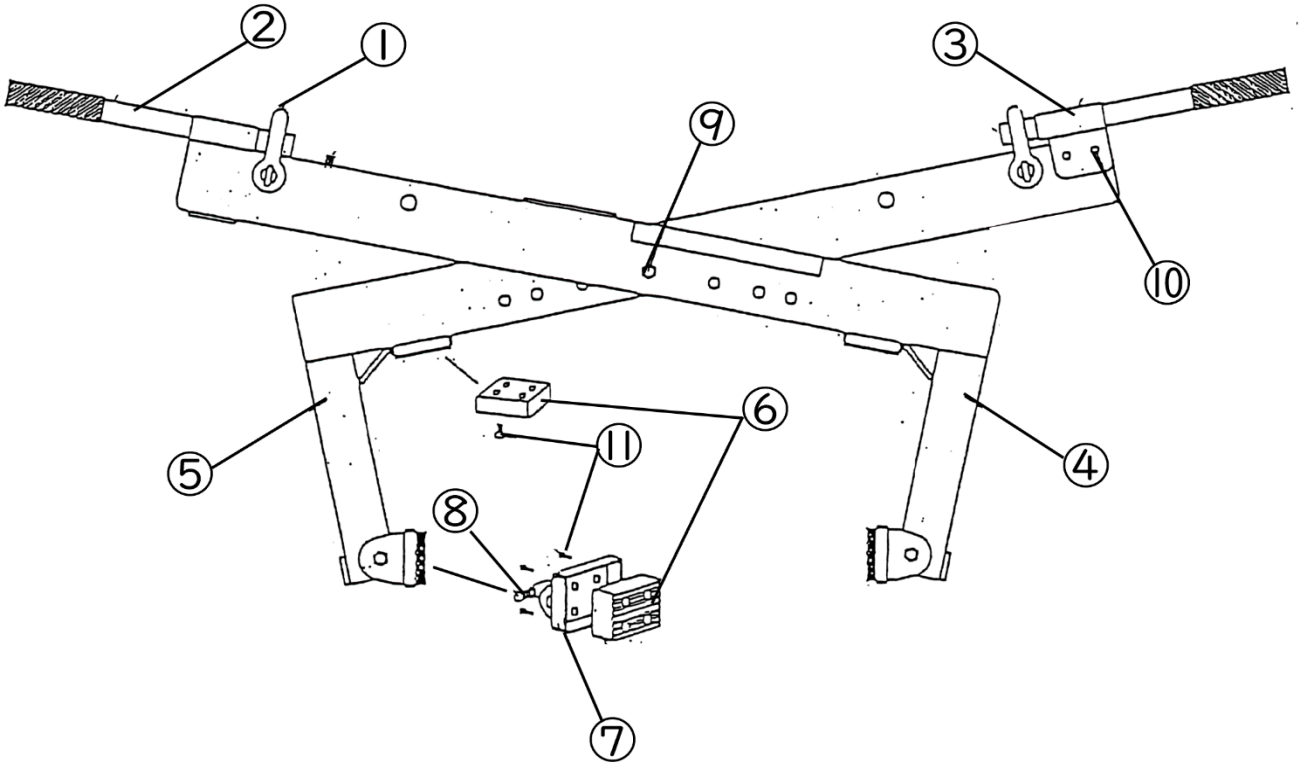

≪寸法≫

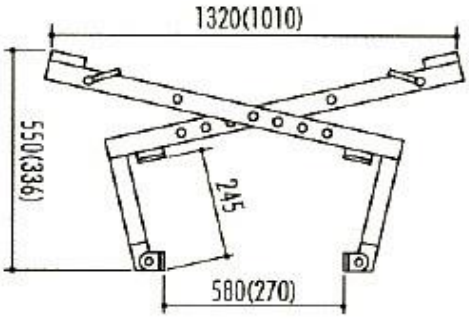

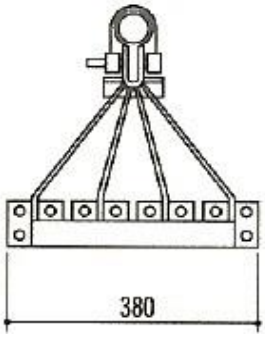

≪定価≫
ＯＰＥＮ

≪送料≫
直送先により変動

≪納期≫
受注生産につき未定
(一部在庫がある場合もございます)

ブロックバイス　ＦＦ　用部品表

商品コード:101019【1台】

No.	部品名	コードNo.	数量/台
①	シャックル	210291	2 個
②	ハンドル　抜け止ﾋﾞｽ付	210242	2 本
③	ハンドルブラケット	210417	1 個
④	本体組立(２枚板)	210416	1 組
⑤	本体組立(１枚板)	210415	1 組
⑥	ゴム	210406	10 個
⑦	ゴムブラケット	210414	8 個
⑧	ゴムブラケットボルト(φ12x40LxM10x12S)　ﾅｯﾄ付	210413	8 本
⑨	センターボルト(φ12x56LxM10x14S)　ﾅｯﾄ付	210412	1 本
⑩	ハンドルブラケットボルト(M8x35L)　ﾅｯﾄ付	210411	2 本
⑪	ゴム取付ボルト(M6x20L)　ﾅｯﾄ付	210410	40 本

ブロックバイス　ＦＦ　用部品　発注書

商品コード:101019【1台】

No.	部品名	コードNo.	数量/台	発注数量
①	シャックル	210291	2 個	個
②	ハンドル　抜け止ﾋﾞｽ付	210242	2 本	本
③	ハンドルブラケット	210417	1 個	個
④	本体組立(２枚板)	210416	1 組	組
⑤	本体組立(１枚板)	210415	1 組	組
⑥	ゴム	210406	10 個	個
⑦	ゴムブラケット	210414	8 個	個
⑧	ゴムブラケットボルト(φ12x40LxM10x12S)　ﾅｯﾄ付	210413	8 本	本
⑨	センターボルト(φ12x56LxM10x14S)　ﾅｯﾄ付	210412	1 本	本
⑩	ハンドルブラケットボルト(M8x35L)　ﾅｯﾄ付	210411	2 本	本
⑪	ゴム取付ボルト(M6x20L)　ﾅｯﾄ付	210410	40 本	本

発注者様	会社名　：　　御担当者様：
	注文番号　：
	直送先　：〒　　-
	TEL　　(　　)