マイティオート２００　用部品表

商品コード:　101069

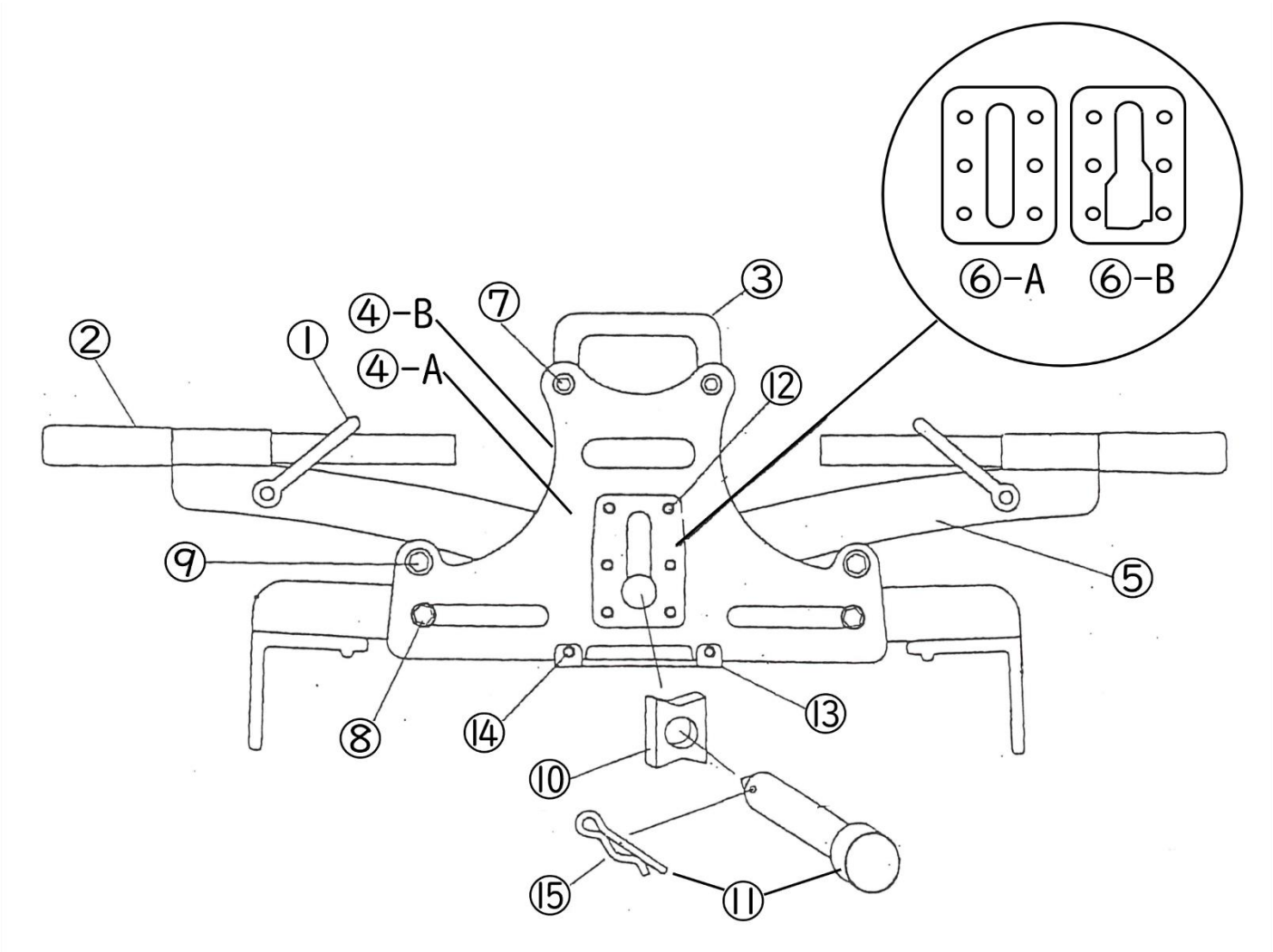

≪寸法≫

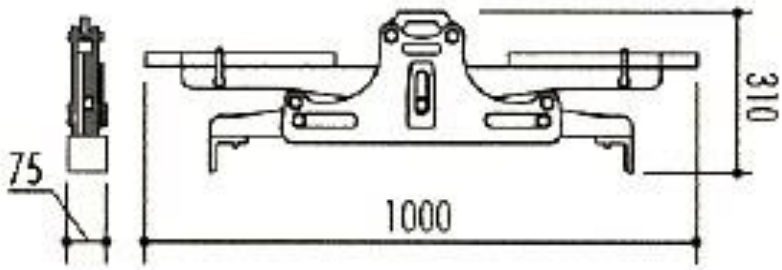

≪定価≫
ＯＰＥＮ

≪送料≫
直送先により変動

≪納期≫
受注生産につき未定
（一部在庫がある場合もございます）

マイティオート２００　用部品表

商品コード:101069【1台】

No.	部品名	コードNo.	数量/台
①	シャックル	210238	2 個
②	ハンドル　抜け止ﾋﾞｽ付	210242	2 本
③	本体グリップ	210243	1 個
④-A	本体(表)　⑭用穴あり	210244	1 組
④-B	本体(裏)	210249	1 組
⑤	アーム	210245	2 本
⑥-A	オート部カバー表	210246	1 枚
⑥-B	オート部カバー裏	210246	1 枚
⑦	グリップ取付ボルト(M8x40L)　ｶﾗｰx2･ｽﾌﾟﾘﾝｸﾞﾜｯｼｬｰx1付	210247	2 本
⑧	移動ボルト(M8x40L)　ｶﾗｰx1･平ﾜｯｼｬｰx2･ｽﾌﾟﾘﾝｸﾞﾜｯｼｬｰx1付	210247	2 本
⑨	本体取付ボルト	210248	2 本
⑩	オート回転コマ	210389	1 個
⑪	巾調整ピン　⑮付	210385	1 本
⑫	オート部カバー止ボルト(M5x14L)	210386	6 本
⑬	当て板	210387	1 枚
⑭	当て板止ボルト(M5x10L)	210388	4 本
⑮	松葉ピン･平ワッシャーのみ	210350	1 本

マイティオート２００　用部品　発注書

商品コード:101069【1台】

No.	部品名	コードNo.	数量/台	発注数量
①	シャックル	210238	2 個	個
②	ハンドル　抜け止ﾋﾞｽ付	210242	2 本	本
③	本体グリップ	210243	1 個	個
④-A	本体(表)　⑭用穴あり	210244	1 組	組
④-B	本体(裏)	210249	1 組	組
⑤	アーム	210245	2 本	本
⑥-A	オート部カバー表	210246	1 枚	枚
⑥-B	オート部カバー裏	210246	1 枚	枚
⑦	グリップ取付ボルト(M8x40L)　ｶﾗｰx2･ｽﾌﾟﾘﾝｸﾞﾜｯｼｬｰx1付	210247	2 本	本
⑧	移動ボルト(M8x40L)　ｶﾗｰx1･平ﾜｯｼｬｰx2･ｽﾌﾟﾘﾝｸﾞﾜｯｼｬｰx1付	210247	2 本	本
⑨	本体取付ボルト	210248	2 本	本
⑩	オート回転コマ	210389	1 個	個
⑪	巾調整ピン　⑮付	210385	1 本	本
⑫	オート部カバー止ボルト(M5x14L)	210386	6 本	本
⑬	当て板	210387	1 枚	枚
⑭	当て板止ボルト(M5x10L)	210388	4 本	本
⑮	松葉ピン･平ワッシャーのみ	210350	1 本	本

発注者様	会社名　：　　御担当者様：
	注文番号　：
	直送先　：〒　　-
	TEL　　(　　)