# マルチバイス　１０００　用部品表

商品コード:　101010

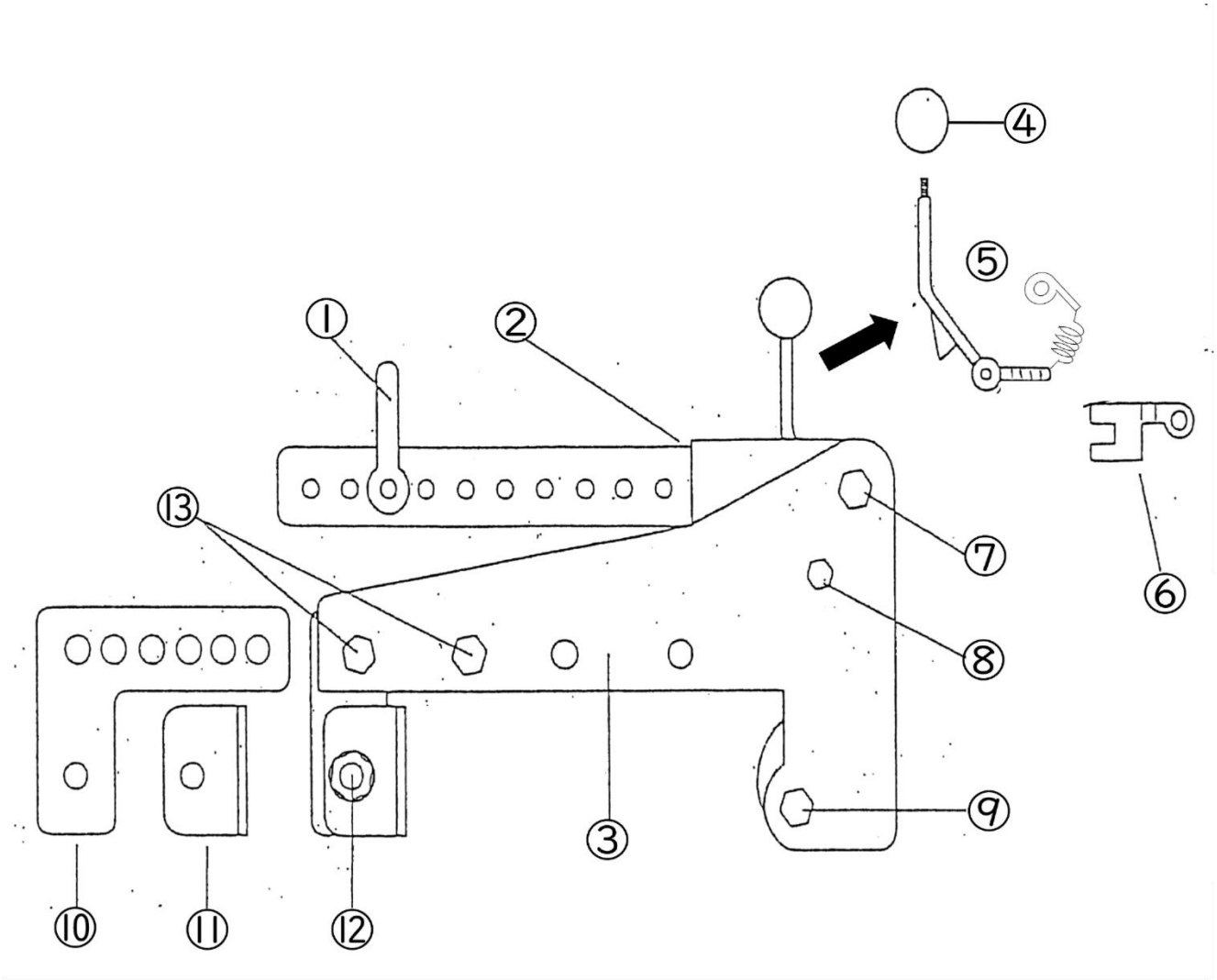


≪寸法≫

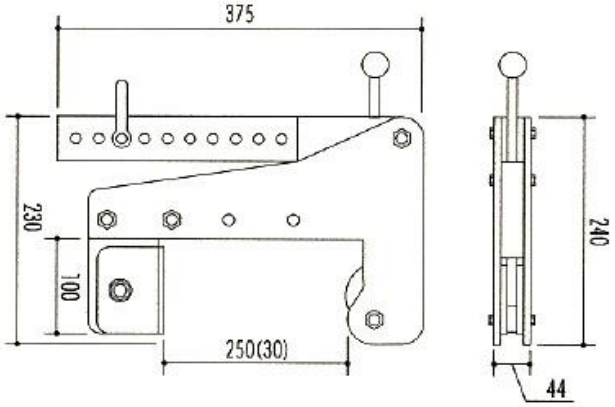


≪定価≫
ＯＰＥＮ

≪送料≫
直送先により変動

≪納期≫
受注生産につき未定
（一部在庫がある場合もございます）

# マルチバイス　１０００　用部品表

商品コード:101010【2台/1ｾｯﾄ】

| No. | 部品名 | コードNo. | 数量/台 |
|---|---|---|---|
| ① | シャックル | 210440 | 1 個 |
| ② | カムアームＡＳＳＹ | 210190 | 1 組 |
| ③ | 本体 | 210189 | 1 台 |
| ④ | レバーボール | 210195 | 1 個 |
| ⑤ | ロックレバーＡＳＳＹ | 210196 | 1 組 |
| ⑥ | ロック板 | 210197 | 1 枚 |
| ⑦ | カムアーム取付段付ボルト(φ12x50LxM8x10S) | 210199 | 1 本 |
| ⑧ | ロックレバー取付ボルト(φ8x50LxM8x14S) | 210200 | 1 本 |
| ⑨ | カム取付段付ボルト(φ12x50LxM8x10S) | 210199 | 1 本 |
| ⑩ | Ｌ型側板 | 210202 | 1 枚 |
| ⑪ | Ｕ型側板 | 210203 | 1 枚 |
| ⑫ | Ｕ型側板取付ボルト(φ16x72LxM12x16S) | 210204 | 1 本 |
| ⑬ | Ｌ型側板取付ボルト(φ10x50LxM10x14S) | 210205 | 2 本 |
| | | | |

*2台/1ｾｯﾄの商品です。発注数量にご注意ください。

# マルチバイス　１０００　用部品　発注書

商品コード:101010【2台/1ｾｯﾄ】

| No. | 部品名 | コードNo. | 数量/台 | 発注数量 |
|---|---|---|---|---|
| ① | シャックル | 210440 | 1 個 | 個 |
| ② | カムアームＡＳＳＹ | 210190 | 1 組 | 組 |
| ③ | 本体 | 210189 | 1 台 | 台 |
| ④ | レバーボール | 210195 | 1 個 | 個 |
| ⑤ | ロックレバーＡＳＳＹ | 210196 | 1 組 | 組 |
| ⑥ | ロック板 | 210197 | 1 枚 | 枚 |
| ⑦ | カムアーム取付段付ボルト(φ12x50LxM8x10S) | 210199 | 1 本 | 本 |
| ⑧ | ロックレバー取付ボルト(φ8x50LxM8x14S) | 210200 | 1 本 | 本 |
| ⑨ | カム取付段付ボルト(φ12x50LxM8x10S) | 210199 | 1 本 | 本 |
| ⑩ | Ｌ型側板 | 210202 | 1 枚 | 枚 |
| ⑪ | Ｕ型側板 | 210203 | 1 枚 | 枚 |
| ⑫ | Ｕ型側板取付ボルト(φ16x72LxM12x16S) | 210204 | 1 本 | 本 |
| ⑬ | Ｌ型側板取付ボルト(φ10x50LxM10x14S) | 210205 | 2 本 | 本 |
| | | | | |

*2台/1ｾｯﾄの商品です。発注数量にご注意ください。

| | |
|---|---|
| 発注者様 | 会社名　：　　御担当者様： |
| | 注文番号　： |
| | 直送先　：〒　　－ |
| | |
| | TEL　　(　　) |