マシンバイス　ＮＷ－１０００　用部品表

商品コード:　101005

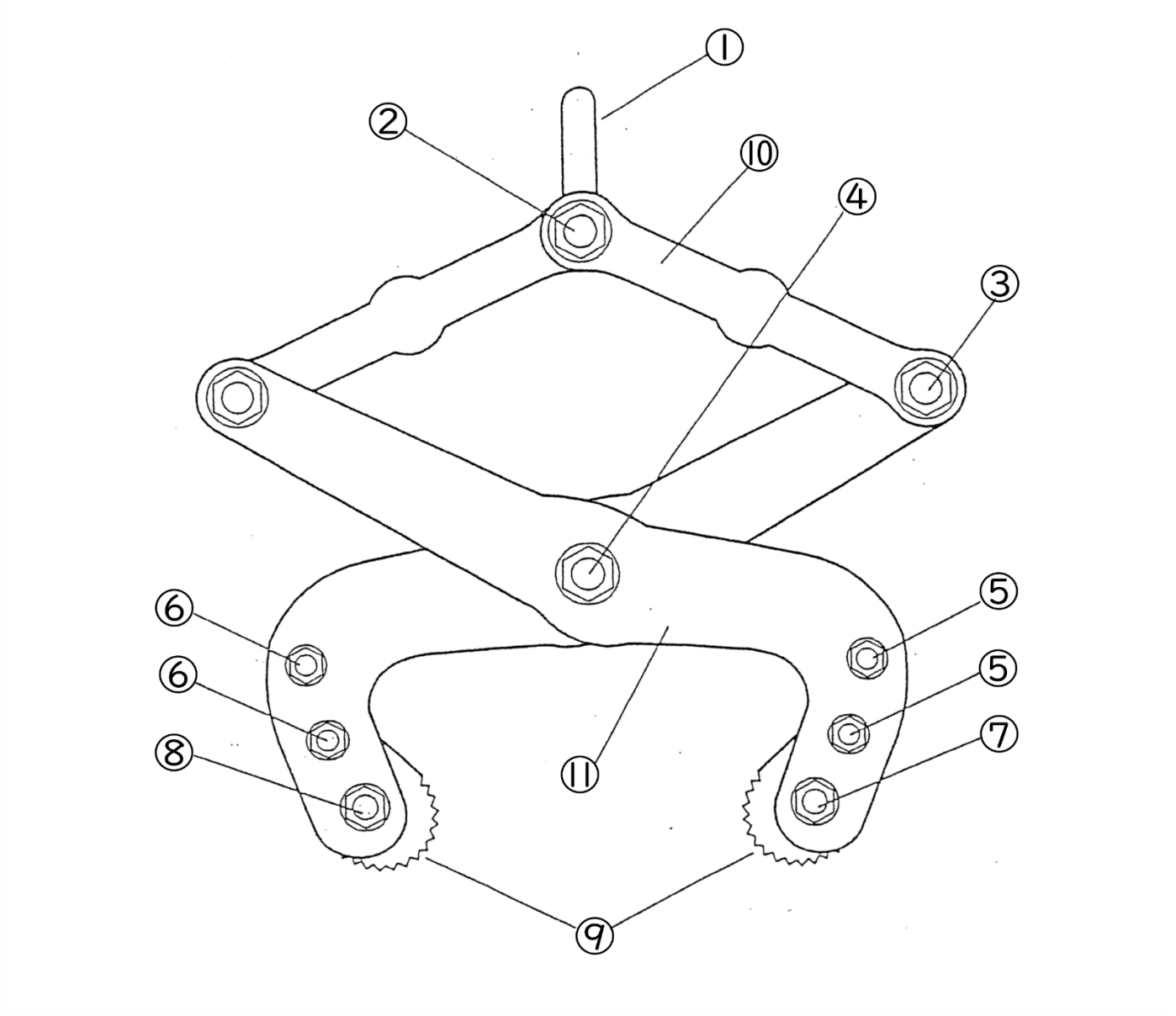

≪寸法≫

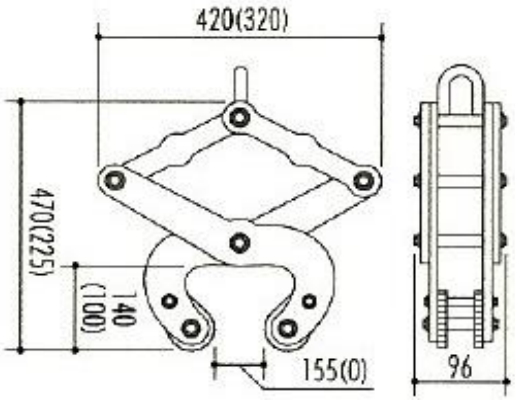

≪定価≫
ＯＰＥＮ

≪送料≫
直送先により変動

≪納期≫
受注生産につき未定
(一部在庫がある場合もございます)

マシンバイス　ＮＷ－１０００　用部品表

商品コード:101005【2台/1ｾｯﾄ】

No.	部品名	コードNo.	数量/台
①	シャックル	210034	1 個
②	シャックルボルト段付(φ16x137ＬxM12)	210036	1 本
③	サイドボルト段付(φ20x137ＬxM12)	210037	2 本
④	センターボルト段付(φ20x137ＬxM12)	210038	1 本
⑤	サポートボルトＬ段付(φ14xM10x121L)	210039	2 本
⑥	サポートボルトＳ段付(φ14xM10x103L)	210040	2 本
⑦	カムボルトＬ(M12x130L)　ｶﾗｰ付	210042	1 本
⑧	カムボルトＳ(M12x112L)　ｶﾗｰ付	210044	1 本
⑨	カム	210020	4 個
⑩	本体板<小>	210046	4 枚
⑪	本体板<大>	210047	4 枚

*2台/1ｾｯﾄの商品です。発注数量にご注意ください。

マシンバイス　ＮＷ－１０００　用部品　発注書

商品コード:101005【2台/1ｾｯﾄ】

No.	部品名	コードNo.	数量/台	発注数量
①	シャックル	210034	1 個	個
②	シャックルボルト段付(φ16x137ＬxM12)	210036	1 本	本
③	サイドボルト段付(φ20x137ＬxM12)	210037	2 本	本
④	センターボルト段付(φ20x137ＬxM12)	210038	1 本	本
⑤	サポートボルトＬ段付(φ14xM10x121L)	210039	2 本	本
⑥	サポートボルトＳ段付(φ14xM10x103L)	210040	2 本	本
⑦	カムボルトＬ(M12x130L)　ｶﾗｰ付	210042	1 本	本
⑧	カムボルトＳ(M12x112L)　ｶﾗｰ付	210044	1 本	本
⑨	カム	210020	4 個	個
⑩	本体板<小>	210046	4 枚	枚
⑪	本体板<大>	210047	4 枚	枚

*2台/1ｾｯﾄの商品です。発注数量にご注意ください。

発注者様	会社名　：　　御担当者様：
	注文番号　：
	直送先　：〒　　－
	TEL　　(　　)