可変側溝吊具　ＶＩＳ－Ｉ５００－ＩＭオート　用部品表

商品コード:　101089

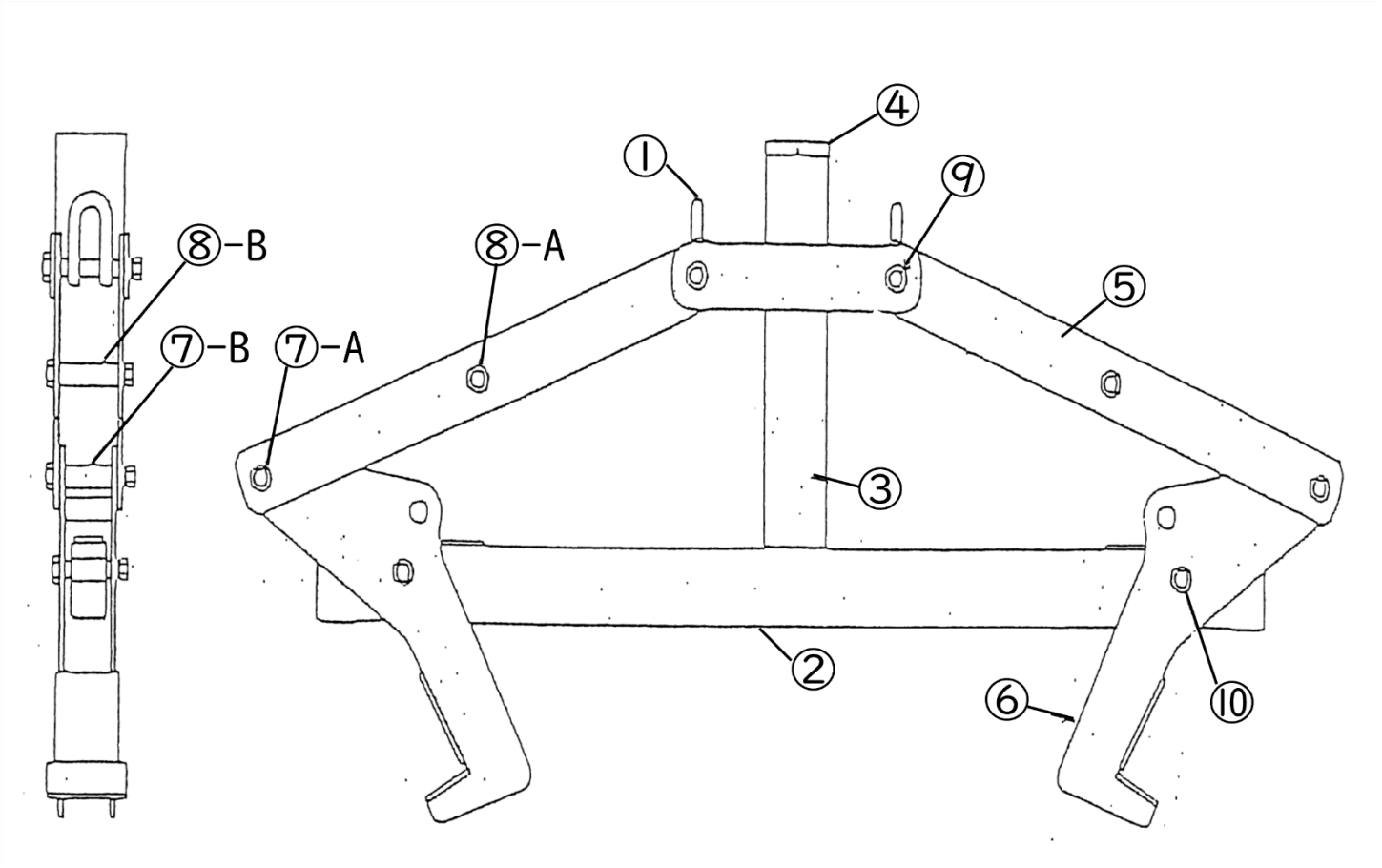

≪寸法≫

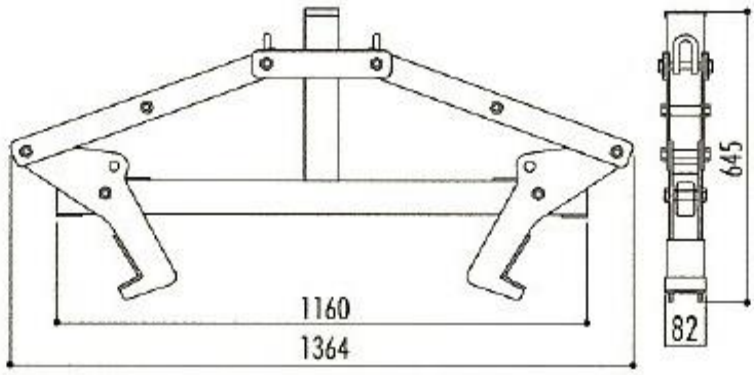

≪定価≫
ＯＰＥＮ

≪送料≫
直送先により変動

≪納期≫
受注生産につき未定

可変側溝吊具　ＶＩＳ－Ｉ５００－ＩＭオート　用部品表

商品コード:101089【1台】

No.	部品名	コードNo.	数量/台
①	シャックル	210441	2 個
②	オート本体ＡＳＳＹ	210442	1 組
③	オート上部ＡＳＳＹ	210443	1 組
④	オートカバー　ﾈｼﾞ付	210444	1 個
⑤	アーム	210445	4 枚
⑥	挟着脚	210446	2 個
⑦-A	挟着脚取付ボルト段付Ｌ(φ16x89.5LxM12x15S)	210447	2 本
⑦-B	カラー(外径21.7x50L)	210448	2 本
⑧-A	アーム固定ボルト(M16x90L)	210449	2 本
⑧-B	カラー(外径21.7x62.5L)	210450	2 本
⑨	アーム取付ボルト段付(φ16x102LxM12x15S)	210451	2 本
⑩	挟着脚取付ボルト段付Ｓ(φ16x77.5LxM12x15S)	210452	2 本

可変側溝吊具　ＶＩＳ－１５００－１Ｍオート　用部品　発注書

商品コード:101089【1台】

No.	部品名	コードNo.	数量/台	発注数量
①	シャックル	210441	2 個	個
②	オート本体ＡＳＳＹ	210442	1 組	組
③	オート上部ＡＳＳＹ	210443	1 組	組
④	オートカバー　ﾈｼﾞ付	210444	1 個	個
⑤	アーム	210445	4 枚	枚
⑥	挟着脚	210446	2 個	個
⑦-A	挟着脚取付ボルト段付Ｌ(φ16x89.5LxM12x15S)	210447	2 本	本
⑦-B	カラー(外径21.7x50L)	210448	2 本	本
⑧-A	アーム固定ボルト(M16x90L)	210449	2 本	本
⑧-B	カラー(外径21.7x62.5L)	210450	2 本	本
⑨	アーム取付ボルト段付(φ16x102LxM12x15S)	210451	2 本	本
⑩	挟着脚取付ボルト段付Ｓ(φ16x77.5LxM12x15S)	210452	2 本	本

発注者様	会社名　：　　御担当者様：
	注文番号　：
	直送先　：〒　　－
	TEL　　(　　)